finder

Seria 27 - Przekaźnik impulsowy, instalacyjny 10 A

Funkcje

Przekaźnik impulsowy instalacyjny z 1 lub 2 zestykami wspólne przyłącze cewka, zestyk

27.0x - Możliwość podłączenia do 24 podświetlanych przycisków przy zastosowaniu modułu 027.00

27.2x - Możliwość podłączenia do 15 podświetlanych przycisków (bez dodatkowego modułu) - ogranicznik mocy cewki aby można było podawać stały impuls sterujący

- 3 programy łączeniowe
- Terminal połączenia śrubowe
- Cewka AC
- Do montażu w puszce
- Materiał zestyków w opcji bez kadmu
- Włoski patent

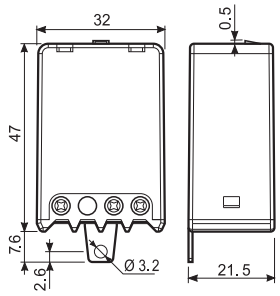

	27.0x	27.2x EVO
	• 1 lub 2 fazowe przełączniki 1Z lub 2Z	• 1 lub 2 fazowe przełączniki 1Z lub 2Z z ogranicznikiem mocy cewki
	27.01 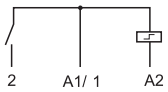 27.05 - 27.06 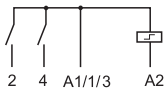	27.21 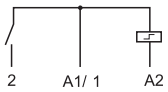 27.25 - 27.26 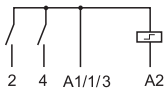

Dane zestyków			
Ilość zestyków		1 lub 2	1 lub 2
Prąd znamionowy/maks. prąd załączenia	A	10/20	10/20
Napięcie znamionowe/maks. nap. łączeniowe	V AC	110/— 230/—	230/—
Maks. moc łączeniowa dla AC1	VA	1,100 2,300	2,300
Maks. moc łączeniowa dla AC15	VA	250 500	500
Dopuszczalne obciążenie:	żarowe W	500 1,000	1,000
	Oprawa jarzeniowa skomp. W	180 360	360
	Oprawa jarzeniowa nieskomp. W	250 500	500
	Lampa halogenowa W	400 800	800
Min. moc łączeniowa	mW (V/mA)	10	10
Standardowy materiał zestyków		AgNi	AgNi
Dane cewki			
Napięcie znamionowe (U_N)	V AC (50/60 Hz)	110 230	230
	V DC	—	—
Moc załączenia/podtrzymanie	VA (50 Hz)	4/4	25/1
Zakres napięcia	AC 50Hz/AC 60Hz	(0.8 ... 1.1)U_N/(0.85 ... 1.1)U_N	(0.8 ... 1.1)U_N/(0.85 ... 1.1)U_N
zasilania	DC	—	—
Dane ogólne			
Trwałość mechaniczna AC/DC	cykle	$300 \cdot 10^3$	$300 \cdot 10^3$
Trwałość łączeniowa w kategorii AC1	cykle	$100 \cdot 10^3$	$100 \cdot 10^3$
Maksymalna ilość przycisków podświetlanych (≤1mA)		4 (24 z modułem 027.00)	15
Min./Maks. czas impulsu sterującego		0.1s/1h (według EN 60669)	0.1s/podtrzymanie
Temperatura pracy	°C	–40...+40	–40...+40
Stopień ochrony		IP 20	IP 20
Certyfikaty i dopuszczenia		CE EAC	

Seria 27 - Przekaźnik impulsowy, instalacyjny 10 A

Kod zamówienia

Przykład: Seria 27, przekaźnik impulsowy do montowania w puszce, 1 zestyk zwierny, 10 A, zasilanie 230 V AC.

2 7 . 0 1 . 8 . 2 3 0 . 0 0 0 0

Seria

Typ
0 = Do montowania na śruby
2 = Do montowania na śruby, z ogranicznikiem mocy cewki

Ilość zestyków
1 = 1 zestyk zwierny
5 = 2 zestyki patrz kolejność załączeń 2 Z
6 = 2 zestyki patrz kolejność załączeń 2 Z

Zasilanie
Patrz dane cewki

Rodzaj napięcia cewki
8 = AC (50/60 Hz)

Dane ogólne

Pozostałe dane		27.01, 27.21		27.05, 27.06, 27.25, 27.26	
Straty mocy przy prądzie znamionowym, bez napięcia na cewce W		0.9		1.8	
Moment obrotowy dokręcania śrub zacisków Nm		0.8		0.8	
Maks. przekrój przewodu		Drut	Linka	Drut	Linka
	mm²	2x2.5	1x4 / 2x2.5	2x2.5	1x4 / 2x2.5
	AWG	2x14	1x12 / 2x14	2x14	1x12 / 2x14

Dane cewki

Typy 27.01, 27.05, 27.06

Napięcie znamionowe U_N	Kod cewki	Zakres napięcia zasilania (50 Hz) U_{min}	U_{max}	Rezystancja R	Pobór prądu I przy U_N (50 Hz)
V		V	V	Ω	mA
110	**8**.110	88	121	1,400	42.0
230	**8**.230	184	253	6,500	17.5

Typy 27.21, 27.25, 27.26

Napięcie znamionowe U_N	Kod cewki	Zakres napięcia zasilania (50 Hz) U_{min}	U_{max}	Rezystancja R	Pobór prądu szczytowy/przy zał. I przy U_N (50 Hz)	podtrzymanie I przy U_N (50 Hz)
V		V	V	Ω	mA	mA
230	**8**.230	184	253	1,250	100	4

Typ	liczba sekwencji	Sekwencje 1	2	3	4
27.01/21	2				
27.05/25	4				
27.06/26	3				

Schemat połączeń

Typ 27.01/05/06

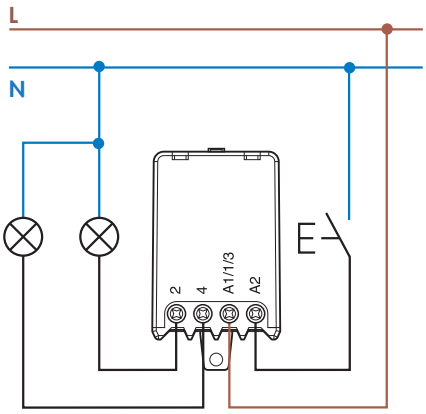

Typ 27.21/25/26

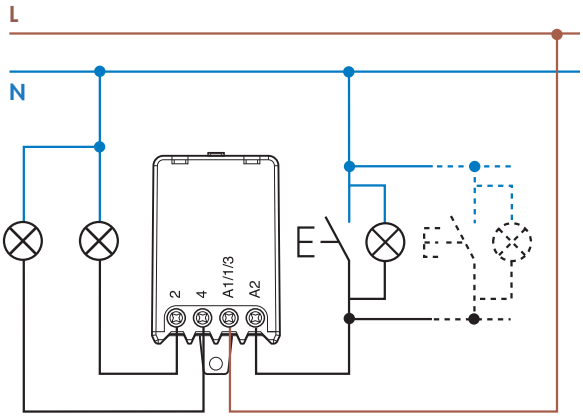

II-2014, www.findernet.com

finder

Seria 27 - Przekaźnik impulsowy, instalacyjny 10 A

Akcesoria dla typy 27.01, 27.05, 27.06

dla zasilania 230 V AC, instalacja z podświetlanymi przyciskami

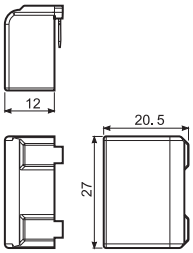

Przykład sterowania podświetlanym przyciskiem Moduł 027.00
stosuje się do sterowania wyłącznika impulsowego za pomocą podświetlanego przycisku (maks. do 24 przycisków, maks. 1 mA/230 V AC). Moduł wtyka się bezpośrednio w wyłącznik impulsowy.

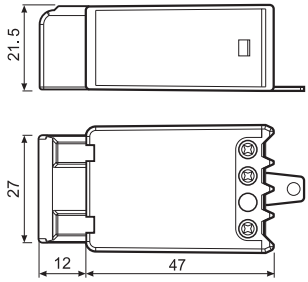

Typ 27.0x + 027.00